Yana
Yana Plus canalisable/ *kanalisatie*

TOP coulissant pour le chargement du granulés
- foyer en fonte
- sortie des fumées Ø 8 cm vers le haut, femelle
- programmation journalière/hebdomadaire
- fonction EASY TIMER
- fonction RELAX (ventilation air chaud désactivable)

De pelletkachel met originele schuifblad
- *gietijzeren vuurhaard.*
- *rookgasafvoer boven Ø 8 cm, vrouwelijk*
- *dagelijkse/wekelijkse programmering*
- *functie EASY TIMER*
- *functie RELAX (ventilatie warme lucht uitschakelbaar)*

Yana Plus: Air chaud arrière à canaliser Ø 6 cm, réglage indépendant, par radiocommande, du ventilateur frontal et du ventilateur de canalisation qui peut être thermostaté grâce à l'installation d'une sonde d'ambiance en option
Kanalisatie warme lucht achteraan Ø 6 cm, frontale en kanalisatie ventilator afzondelijk verstelbaar doormiddel van Afstandsbediening, U kunt kiezen uit verschillende ruimte en deze thermostatisch laten schakelen.

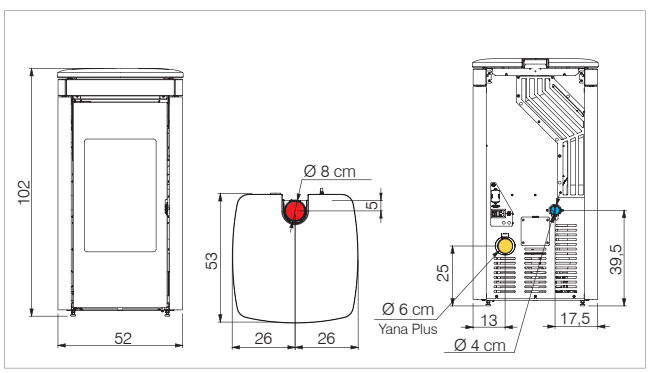

	code	€ hors TVA exclusief BTW
structure *structuur* — Yana	813010	2.420
structure *structuur* — Yana Plus	813020	2.620

il est obligatoire d'acheter une des séries ci-dessous indiquées
de aankoop van een van de volgende series is verplicht

série céramique *keramiek serie*	blanc opaque *mat wit*	1105180	400
	noire opaque *mat zwart*	1105190	
série pierre ollaire *speksteen serie*		1143800	940
EN DOTATION - *INBEGREPEN*			
Voyant de réserve pellet: indique qu'il reste à l'appareil une autonomie d'environ une demi-heure/ ***Controlelampje pelletreserve*** *geeft aan dat het product nog ongeveer een half uur autonoom kan werken.*		--	--
THE MIND — WI-FI intégré et radiocommande "Mind remote" *WI-FI geïntegreerd en Radiobesturing "Mind Remote"*		voir p./*zie p. 5*	
sistema LEONARDO Patented — FireControl		voir p./*zie p. 4*	
EN OPTION - *OPTIE*			
Kit airKare installation par un technicien agréé *installatie door een erkend dealer of installateur*		1115580	160
Yana Plus:			
pour canalisation *voor kanalisatie* Ø 6 cm:	Kit rallonge 3 mètres tuyau isolé Ø 6,5 cm permet d' allonger la canalisation de 6 à 9 mètres / *Extra kit geisoleerd 6,5 cm pijp om van 6 tot 9 meter de canalisatie te verlengen*	804280	70
	Coude "Y" Ø 6 cm *Elbow "Y" Ø 6 cm*	804500	40
	Bouches de canalisation *kanalisati e-openingen* SPLIT, BENT, ORIGAMI e SHARP	voir - *zie pag. 85*	
pour canalisation *voor kanalisatie* Ø 8 cm	Adaptateur de Ø 6 à 8 cm *adapter van Ø 6 tot 8 cm*	1053280	50
	KIT 12 - 12 bis canalisation air chaud - *kanalisatie warme lucht*	voir - *zie pag. 86*	
Sonde ambiance NTC pour la lecture de la température de canalisation / *NTC-kamersonde voor temperatuurmeting in kanalisatie*		1115600	25
kit déviateur air Ø 6 cm (pour orienter la totalité de l'air dans la pièce de installation, au cas où le poêle n'est pas canalisé) incompatible avec les canalisations / *Kit voor Luchtverdeling Ø 6 cm (wanneer er geen gebruik gemaakt word van de kanalisatie, kunt u deze kit gebruiken voor verspreiding van warme lucht in de ruimte van de installatie)*		1155360	40

	kW	%	m³	kg/h	h	kg			cm	kg	cm		R		OK		CHECK	RELAX	30'				
Yana	3-6,9	88	180	0,7-1,6	13-29	20	•	G	8 F	123	52x53x102	-	•	•	•	•	•	•	•				
Yana Plus	3,8-9,2	88,5	240	0,9-2,2	9-22	20	•	G	8 F	125	52x53x102	n1x6	•	•	•	•	•	•	•				